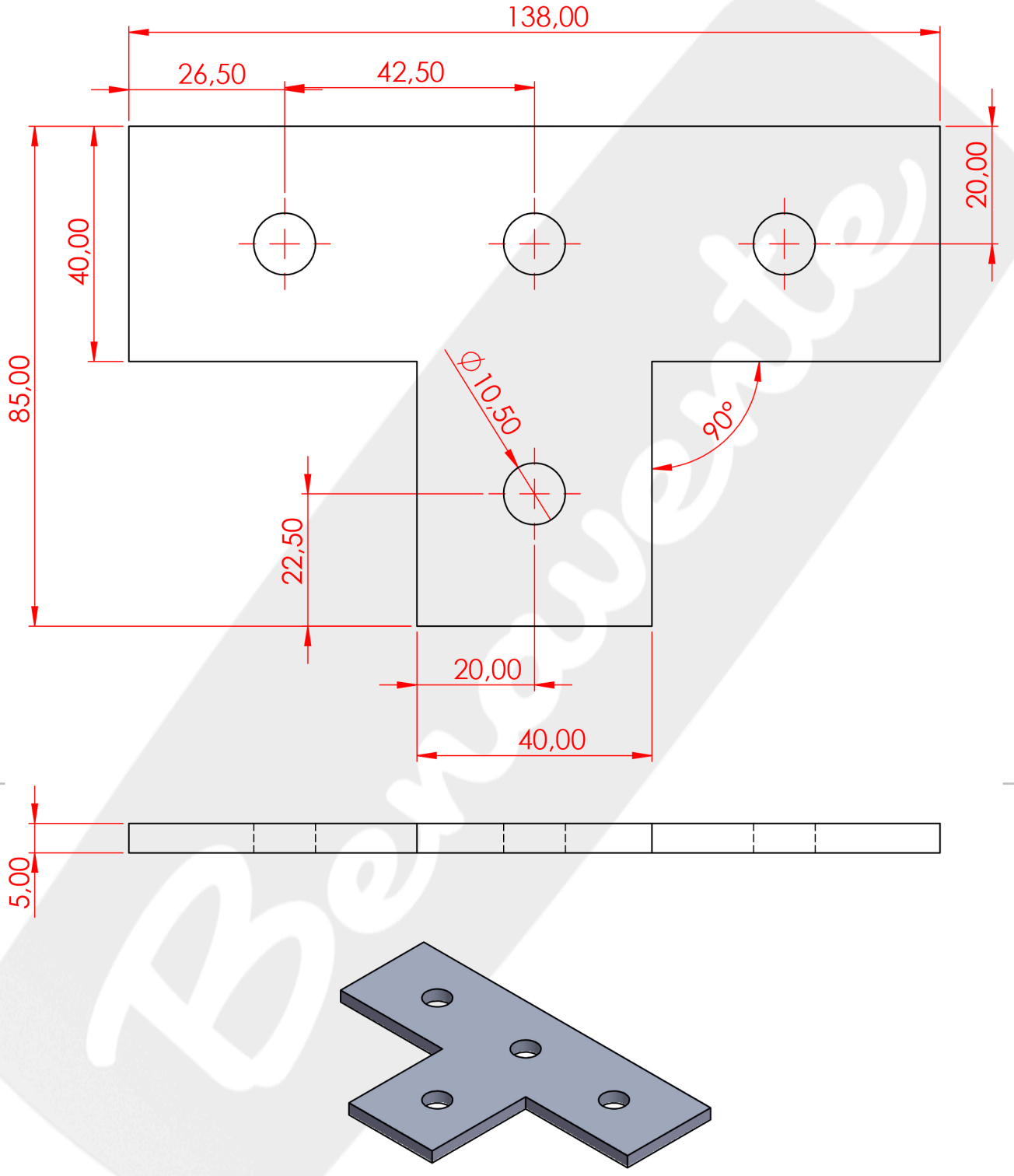

SI NO SE INDICA LO CONTRARIO: LAS COTAS SE EXPRESAN EN MM ACABADO SUPERFICIAL: TOLERANCIAS: LINEAL: UNE-EN 22678-1:1993 ANGULAR:	ACABADO: ZN BLANCO	REBARBAR Y ROMPER ARISTAS VIVAS	NO CAMBIE LA ESCALA / REVISIÓN PLANO Nº: C-2796/EDICIÓN 1

	NOMBRE	FIRMA	FECHA
DIBUJ.	P.BENAVENTE/	11.12.23	
VERIF.			

TÍTULO:

PLACA MONTAJE STRUT EN T
4 TALADROS 10,50 MM

Benavente
FABRICACIÓN | DISTRIBUCIÓN | SERVICIOS

MATERIAL: DECA 5 MM

N.º DE DIBUJO: REF-05200057

A4

PESO:

ESCALA:1:2

HOJA 1 DE 1