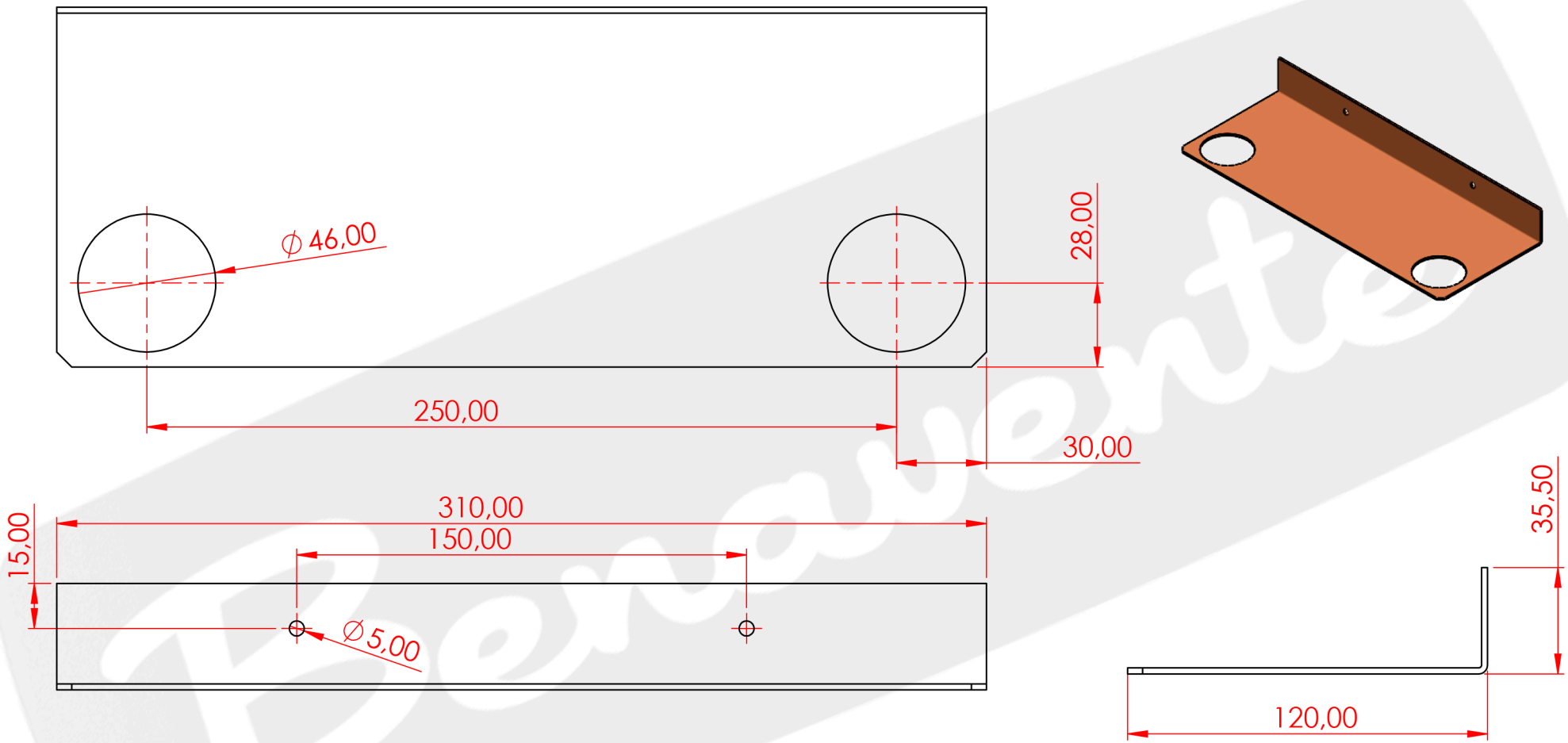

SI NO SE INDICA LO CONTRARIO: LAS COTAS SE EXPRESAN EN MM ACABADO SUPERFICIAL: TOLERANCIAS: LINEAL: ANGULAR: UNE-EN 22678-1:1993	ACABADO: BICROMATIZADO	REBARBAR Y ROMPER ARISTAS VIVAS	NO CAMBIE LA ESCALA / REVISIÓN
			PLANO Nº: C-2939/EDICIÓN 1

	NOMBRE	FIRMA	FECHA
DIBUJ.	P.BENAVENTE/30.01.24		
VERIF.			

TÍTULO: SOPORTE CONTADOR G-6

Benavente
FABRICACIÓN | DISTRIBUCIÓN | SERVICIOS

MATERIAL: DECA 2 MM

N.º DE DIBUJO: 06306511

A4

PESO:

ESCALA:1:5

HOJA 1 DE 1