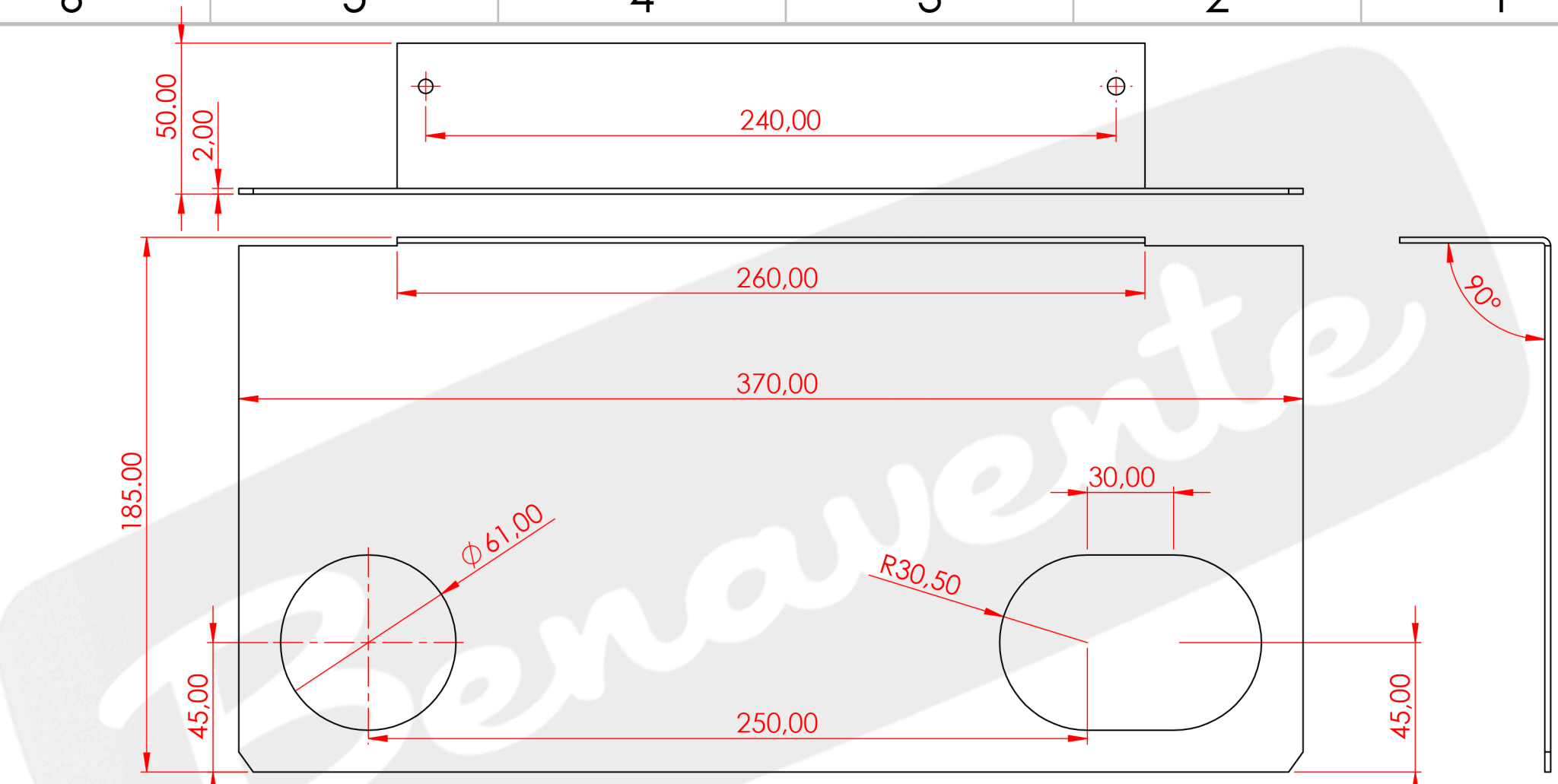

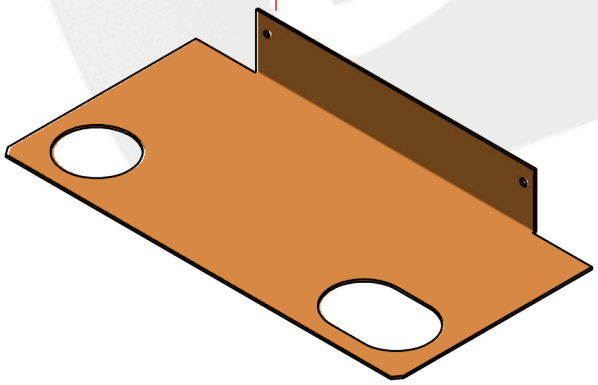

SI NO SE INDICA LO CONTRARIO: LAS COTAS SE EXPRESAN EN MM ACABADO SUPERFICIAL: TOLERANCIAS: LINEAL: ANGULAR: UNE-EN 22678-1:1993	ACABADO: BICROMATIZADO	REBARBAR Y ROMPER ARISTAS VIVAS	NO CAMBIE LA ESCALA	REVISIÓN	
			PLANO Nº: C-0569/EDICIÓN 1		
	NOMBRE	FIRMA	FECHA	TÍTULO:	
DIBUJ.	P.BENAVENTE		30.01.24	SOPORTE CONTADOR G-16	
VERIF.					
Benavente FABRICACIÓN DISTRIBUCIÓN SERVICIOS	MATERIAL: DECA 2 MM		N.º DE DIBUJO 06306513		A4
	PESO:		ESCALA:1:5	HOJA 1 DE 1	